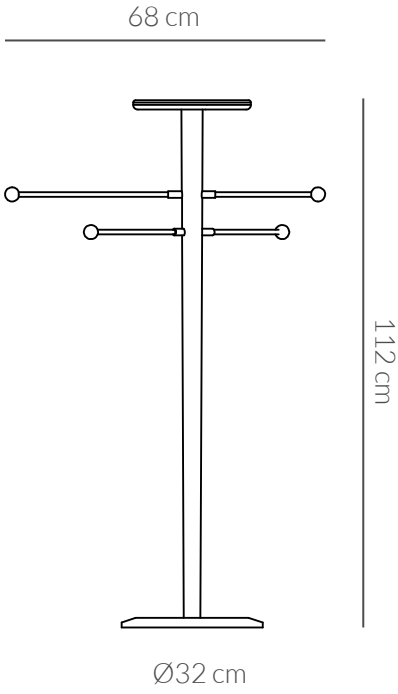
68 cm
112 cm
Ø32 cm